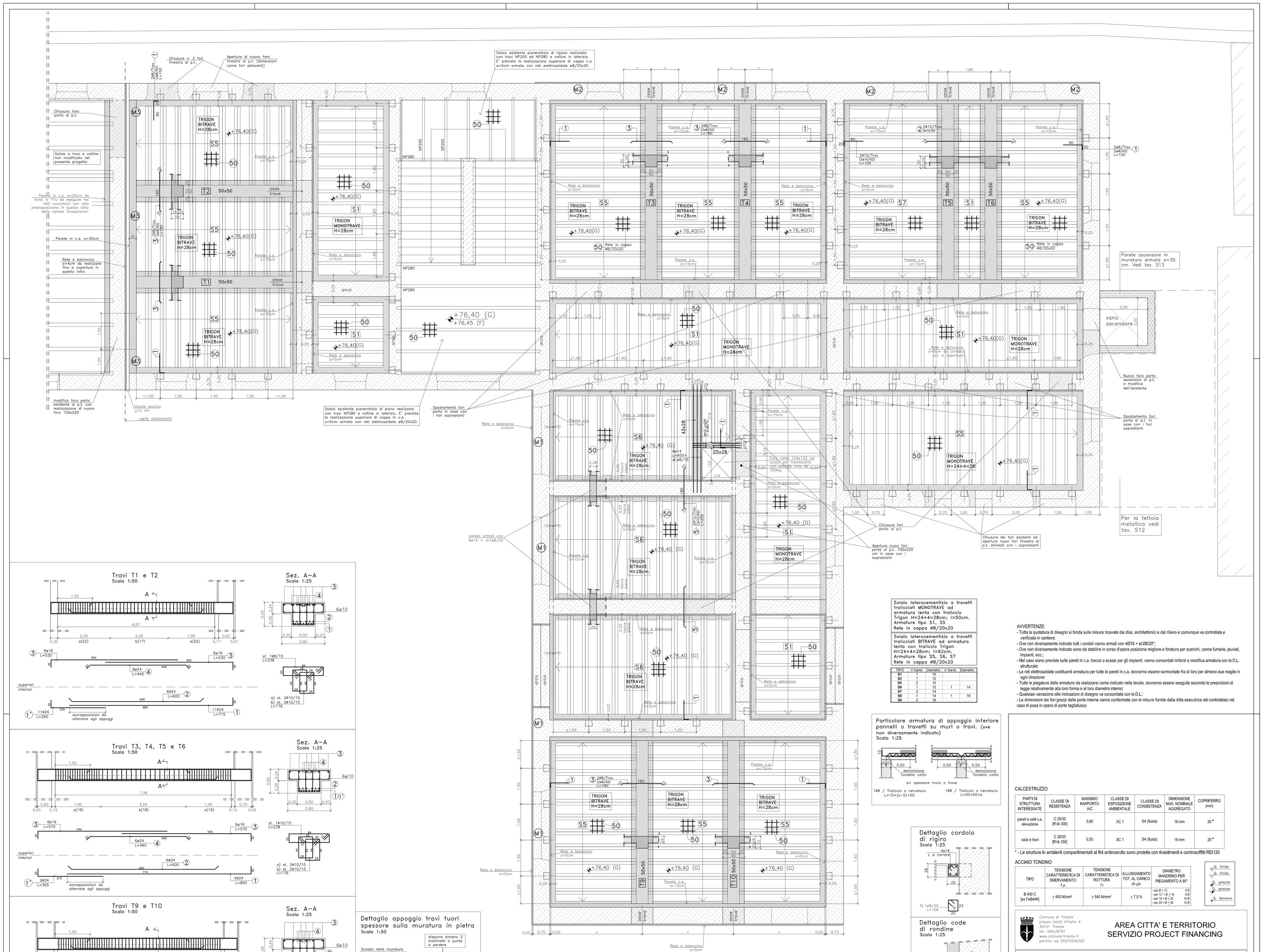

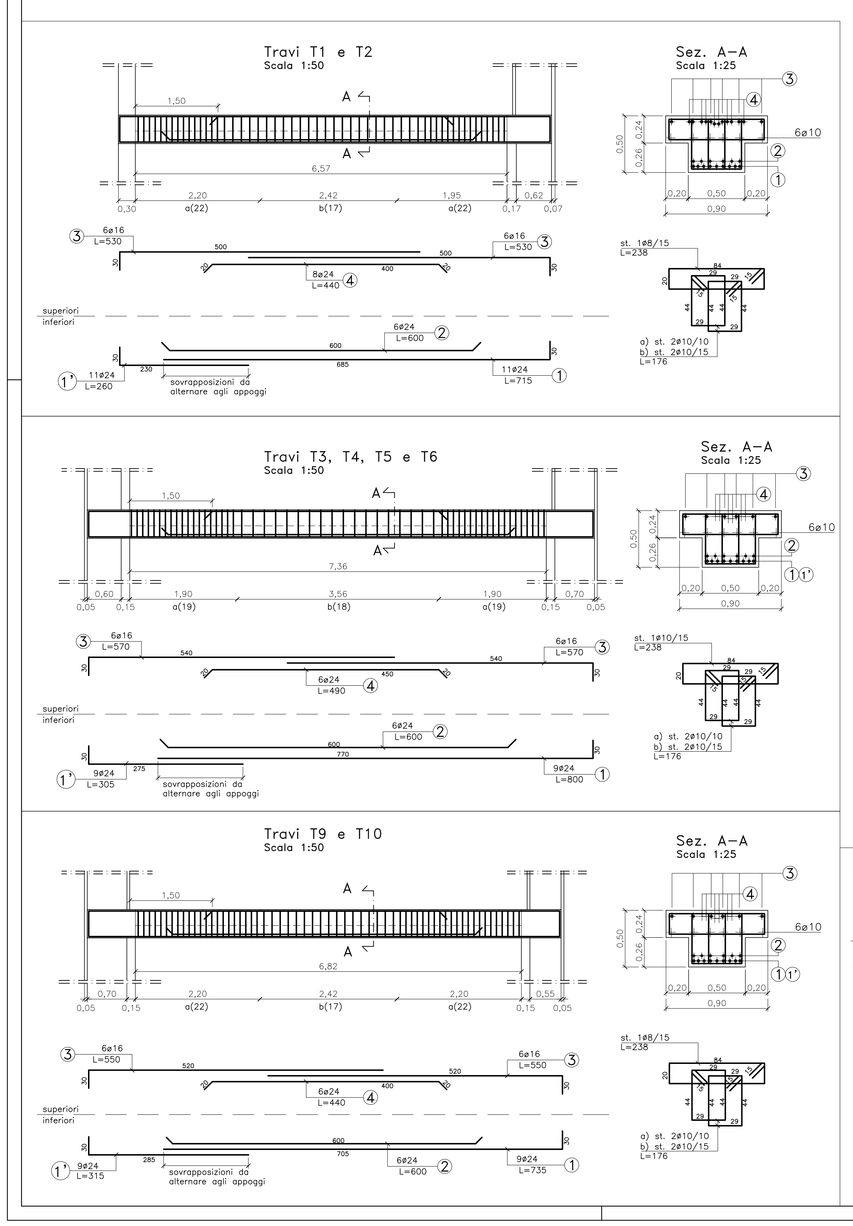

Dettaglio appoggio travi fuori spessore sulla muratura in pietra

Scala 1:50

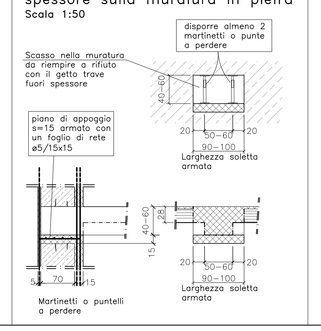

NOTA PER APERTURA O AMPLIAMENTO NUOVI FORI FINESTRA O PORTA

1– SPALLETTE IN MATTONI PIENI ammorsate mediante cuci e scuci con i conci murari esistenti;

2– ARCHITRAVI realizzate con n.4 profili in acciaio S235 (ex Fe360) con appoggio di 15 cm sulle spallette, inghisati con betoncino colabile tipo Emaco e collegati inferiormente mediante saldatura all'intradosso di piatti 40x5mm (L pari allo spessore muro) posti ad i=40cm:
- per luce netta fino a 1,50m: n.4 HEA100
- per luce netta fino a 2,50m: n.4 HEA120
- per luce netta fino a 3,50m: n.4 HEB120

Solaio laterocementizio a travetti tralicciati MONOTRAVE ad armatura lenta con traliccio Trigon H=24+4=28cm; i=50cm.
Armature tipo S1, S5
Rete in cappa ø8/20x20

Solaio laterocementizio a travetti tralicciati BITRAVE ad armatura lenta con traliccio Trigon H=24+4=28cm; i=62cm.
Armature tipo S5, S6, S7
Rete in cappa ø8/20x20

TIPO	n°barre	Diametro	n°barre	Diametro
S1	1	10		
S3	1	12		
S5	2	12		
S6	1	12	1	14
S7	2	14		
S8	1	14	1	16
S9	2	16		

Particolare armatura di appoggio inferiore pannelli o travetti su muri o travi. (ove non diversamente indicato)

Scala 1:25

Dettaglio cordolo di rigiro

Scala 1:25

Dettaglio code di rondine

Scala 1:25

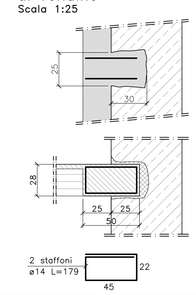

AVVERTENZE:
- Tutta la quotatura di disegno si fonda sulle misure ricavate dai diss. architettonici e dal rilievo e comunque va controllata e verificata in cantiere;
- Ove non diversamente indicato tutti i cordoli vanno armati con 4Ø16 + st.Ø8/20";
- Ove non diversamente indicato sono da stabilire in corso d'opera posizione migliore e foratura per scarichi, canne fumarie, pluviali, impianti, ecc.;
- Nel caso siano previste sulle pareti in c.a. tracce o scassi per gli impianti, vanno concordati rinforzi e modifica armatura con la D.L. strutturale;
- Le reti elettrosaldate costituenti armatura per tutte le pareti in c.a. dovranno essere sormontate fra di loro per almeno due maglie in ogni direzione;
- Tutte le piegature delle armature da realizzarsi come indicato nelle tavole, dovranno essere eseguite secondo le prescrizioni di legge relativamente alla loro forma e al loro diametro interno;
- Qualsiasi variazione alle indicazioni di disegno va concordata con la D.L.;
- Le dimensioni dei fori grezzi delle porte interne vanno confermate con le misure fornite dalla ditta esecutrice del controtelaio nel caso di posa in opera di porte tagliafuoco

CALCESTRUZZO

PARTI DI STRUTTURA INTERESSATE	CLASSE DI RESISTENZA	MASSIMO RAPPORTO A/C	CLASSE DI ESPOSIZIONE AMBIENTALE	CLASSE DI CONSISTENZA	DIMENSIONE MAX. NOMINALE AGGREGATO	COPRIFERRO (mm)
pareti e setti c.a. elevazione	C 25/30 [Rck 300]	0,60	XC 1	S4 (fluida)	16 mm	20 *
solai e travi	C 28/35 [Rck 350]	0,55	XC 1	S4 (fluida)	16 mm	20 *

* - Le strutture in ambienti compartimentati ai fini antincendio sono protette con rivestimenti e controsoffitti REI120

ACCIAIO TONDINO

TIPO	TENSIONE CARATTERISTICA DI SNERVAMENTO f_{yk}	TENSIONE CARATTERISTICA DI ROTTURA f_{tk}	ALLUNGAMENTO TOT. AL CARICO (A gt)k	DIAMETRO MANDRINO PER PIEGAMENTO A 90°
B 450 C [ex FeB44K]	≥ 450 N/mm²	≥ 540 N/mm²	≥ 7,5 %	- per Ø < 12 : 4 Ø - per 12 < Ø < 16 : 8 Ø - per 16 < Ø < 25 : 10 Ø - per 25 < Ø < 40 : 12 Ø

Q. finite
Q. finite
Q. grezze
Q. grezze
Q. terreno

Comune di Trieste
piazza Unità d'Italia 4
34121 Trieste
tel. 040/6751
www.comune.trieste.it
partita iva 00210240321

AREA CITTA' E TERRITORIO
SERVIZIO PROJECT FINANCING

STUDIO D'INGEGNERIA CIVILE DOTT. ING. MARIO SMREKAR
34131 TRIESTE - SCALA G.G.WINCKELMANN 9 - TEL/FAX 040 308734 - E-mail: studio.smrekar@tiscalinet.it

COLLABORATORI: per.ind. Tommaso Ratzenbeck, Ing. Michele Ambrosin
CONTROLLATO

NUOVA SEDE ARCHIVIO GENERALE COMUNALE
RISTRUTTURAZIONE DELL'EDIFICIO 7
EX CASERMA BELENO DI VIA REVOLTELLA
LOTTO 3 - 1° LOTTO ESECUTIVO STRUTTURALE

TAVOLA: S8
DATA: giugno 2013, gennaio 2013
SCALA: 1:50 - 1:25

CARPENTERIA ED ARMATURA SOLAIO E TRAVI
1° LIVELLO (Q.f. +76,45)

SOSTITUISCE IL
SOSTITUITO DA
RIFERIMENTO FILE: \\Server1\doc_cons\2012\029 - caserma beleno\001 - disegni\MODIFICA SOLAIO MONETA\ARCH\8-giugno 2013\MOD_S7_S8_S9_S10_S11_S12_rev02.dwg