STRALCIO CARPENTERIA DEL SOLAIO DEL PIANO RIALZATO – SCALA 1:50

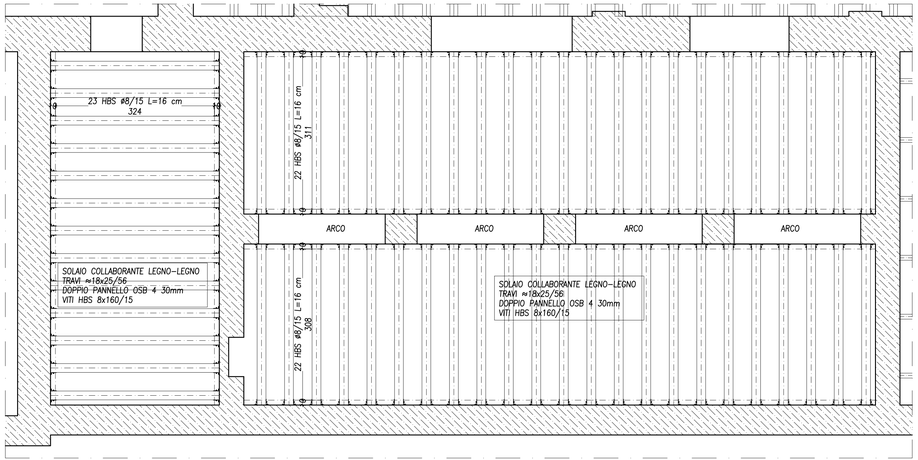

SCHEMA DI ANCORAGGI ANTISFILAMENTO TRAVI SCALA 1:10

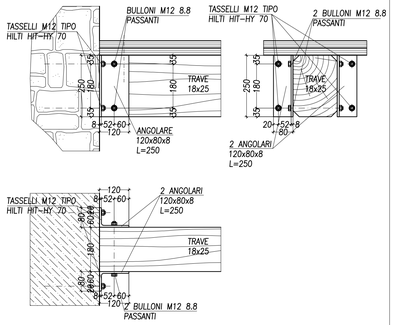

INQUADRAMENTO INTERVENTI SOLAIO DEL PIANO RIALZATO

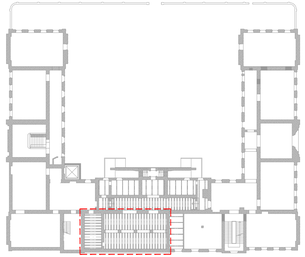

SCHEMA DI POSA DEI CONNETTORI SCALA 1:10

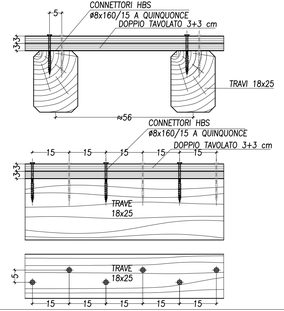

studio tecnico d'ingegneria
dott. ing. FABIO MARASSI
Piazza Goldoni n° 5 – 34122 TRIESTE – tel 040 635715 – email marassi.ing@fabmar.it

PROGETTO DELLE STRUTTURE

RISTRUTTURAZIONE E MESSA A NORMA PER CPI ANNO 2015
SCUOLA FONDA SAVIO
TRIESTE

COMMITTENTE

NOTE
TUTTE LE MISURE VANNO CONTROLLATE IN NATURA E VERIFICATE CON IL PROGETTO ESECUTIVO ARCHITETTONICO

MATERIALI UTILIZZATI

CALCESTRUZZO
- CLASSE DI RESISTENZA: .
- CLASSE DI ESPOSIZIONE: .
- CLASSE DI CONSISTENZA: .
- DIAMETRO MASSIMO AGGREGATO mm: .
- CONTROLLO DI ACCETTAZIONE: .

ACCIAIO PER C.A.
- TIPO: .
- COPRIFERRO cm: .

ACCIAIO DA CARPENTERIA/UNIONI
- TIPO: S275
- CLASSE VITE/BULLONE: 8.8
- SALDATURE A COMPLETA PENETRAZIONE: .
- SALDATURE A CORDONE D'ANGOLO: .

LEGNO
- TIPO: MASSELLO
- ESSENZA: ABETE
- CLASSE: ESISTENTE C24

SOLAI

CALPESTIO
SOLAIO COLLABORANTE LEGNO–LEGNO, TRAVI ≈18x25/56, DOPPIO PANNELLO OSB 4 30mm
.

LEGENDA
- MURATURA IN C.A.
- MURATURA IN PIETRA
- MURATURA IN LATERIZIO
- PILASTRI/SETTI C.A.
- MURATURA IN BLOCCHI DI CEMENTO
- .

OGGETTO
- STRALCIO CARPENTERIA DEL SOLAIO DEL PIANO RIALZATO
- PARTICOLARI ANCORAGGI ANTISFILAMENTO TRAVI
- PARTICOLARI POSA CONNETTORI

REVISIONE	DATA
.	.

TAVOLA 2

SCALA 1:500/1:50

PRESENTAZIONE MAGGIO 2017